T-TE-502

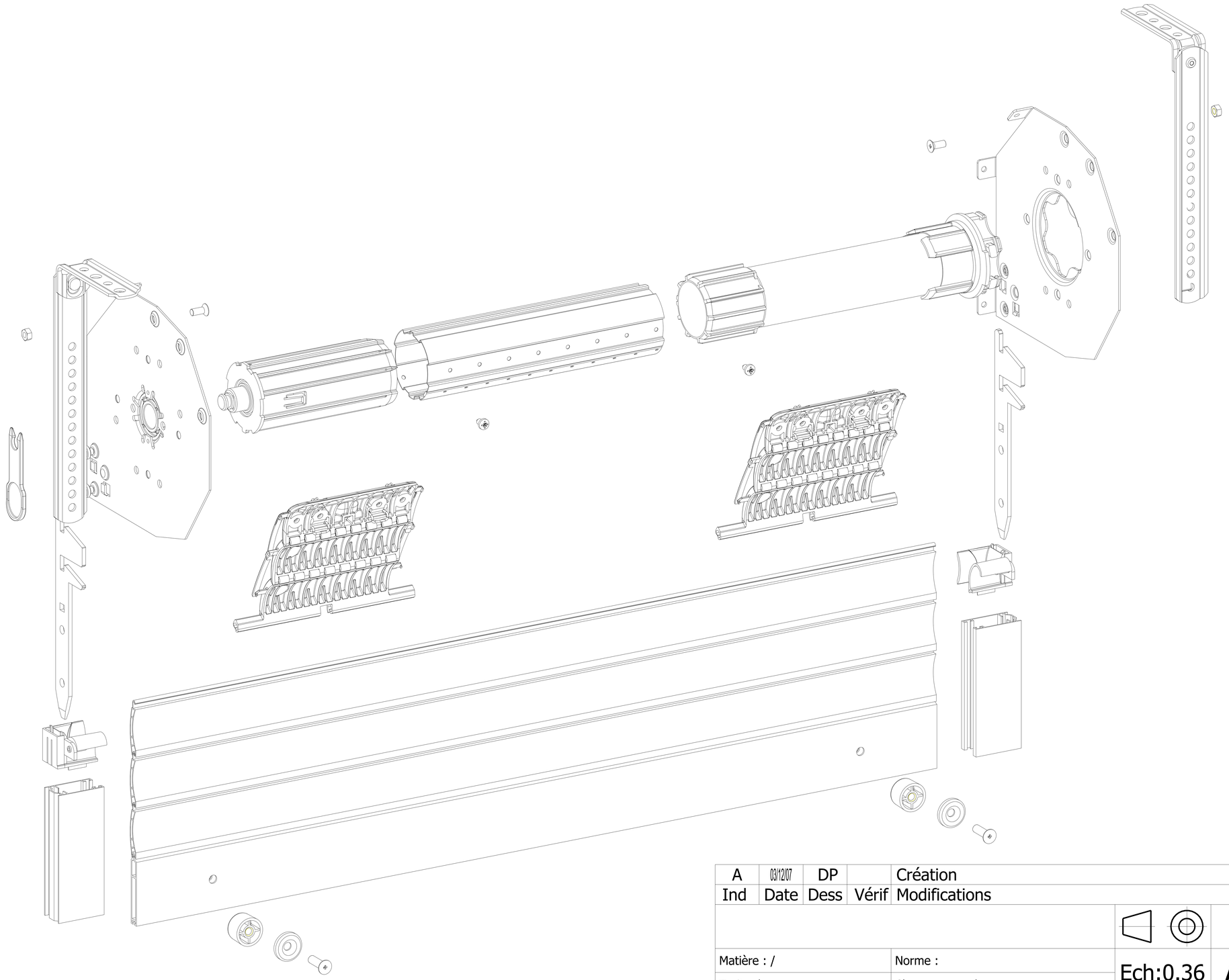

A	03/12/07	DP		Création		
Ind	Date	Dess	Vérif	Modifications		
					0.0 g	MARCHAL
Matière : /				Norme :	Ech:0.36 A3	
Trait : /				Classe : normale		
TRADI-JET MOTEUR SOMFY						T-TE-502

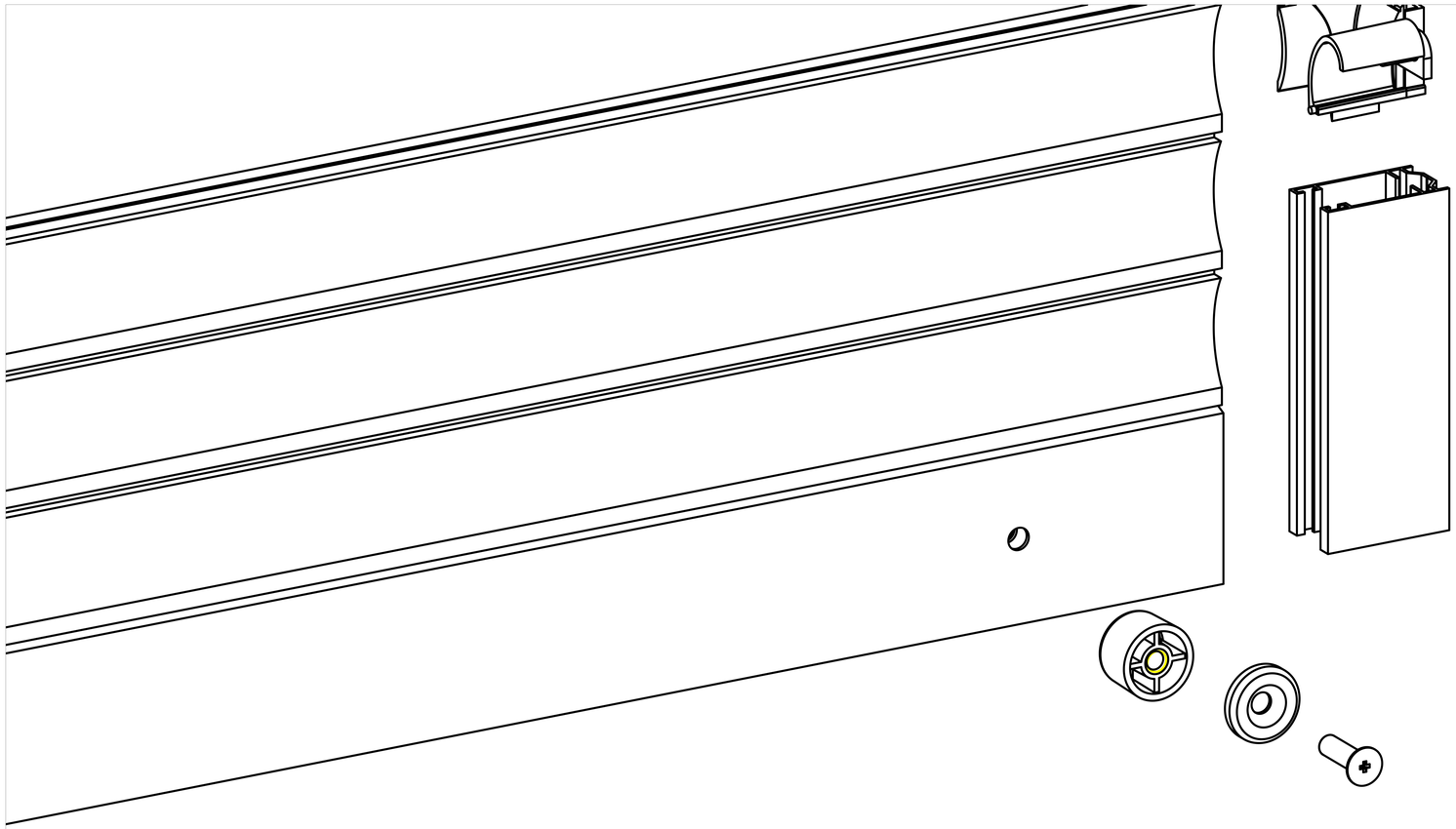

A	03/12/07	DP		Création
Ind	Date	Dess	Vérif	Modifications

Matière : /	Norme :	Ech:0.3
Trait : /	Classe : normale	

TRADI-JET MOTEUR SOMFY