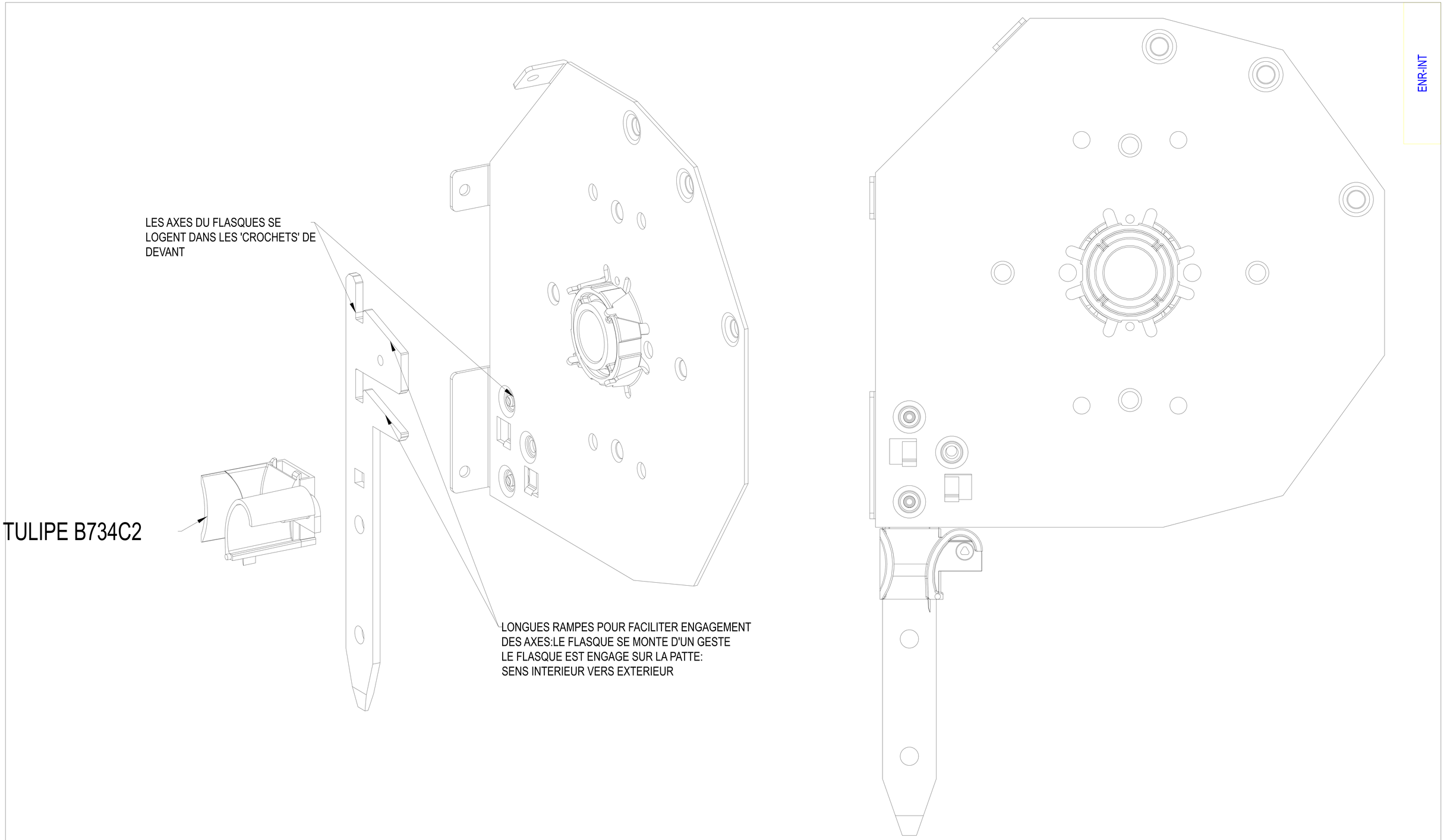

MONTAGE ENROULEMENT INTERIEUR

COTE DROIT DU MONTAGE

VU DE L'INTERIEUR

A	05-Nov-09	DP		CrΘation
Ind	Date	Dess	VΘrif	Modifications

Ce plan est la propriété de MARCHAL et ne peut
être communiqué ni reproduit sans son autorisation

0 g

Matière : /

Norme : -

Trait : /

Classe : normale

Ech:1

A3

MARCHAL

JOUE ENROULEMENT INTERIEUR TAILLE 180

ENR-INT

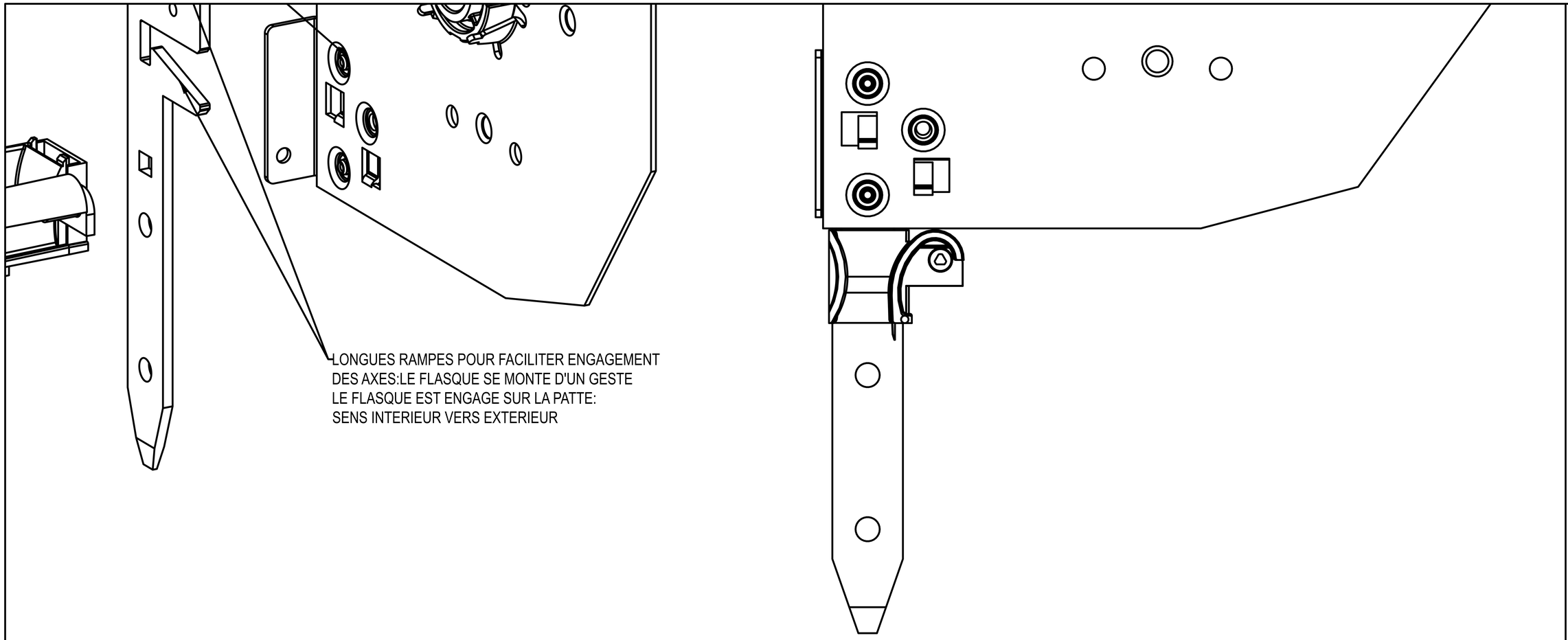

LEMENT INTERIEUR

T DU MONTAGE

ERIEUR

A	05-Nov-09	DP		CrΘation
Ind	Date	Dess	VΘrif	Modifications

Ce plan est la propriété de MARCHAL et ne peut
être communiqué ni reproduit sans son autorisation

0 g

MARCHAL

Matière : /	Norme : -	Ech:1	A3
Trait : /	Classe : normale		

JOUE ENROULEMENT INTERIEUR TAILLE 180

ENR-INT