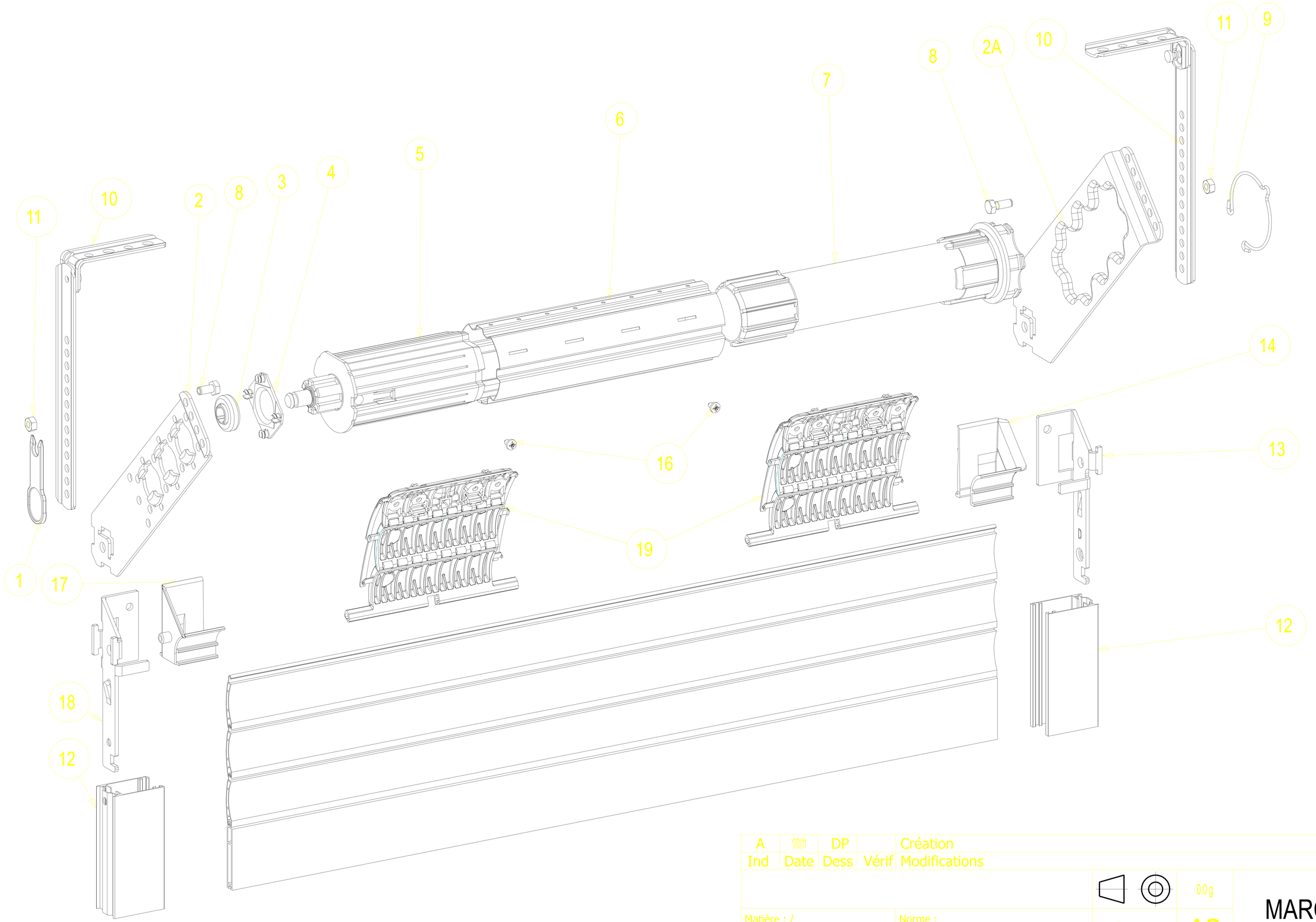

A	17/01/11	DP		Création
Ind	Date	Dess	Vérif	Modifications

0.0 g

Matière : /

Norme :

Trait : /

Classe : normale

Ech:0.47

A3

MARCHAL

MONTAGE SOMFY/ROULEMENT-DEPORT 0

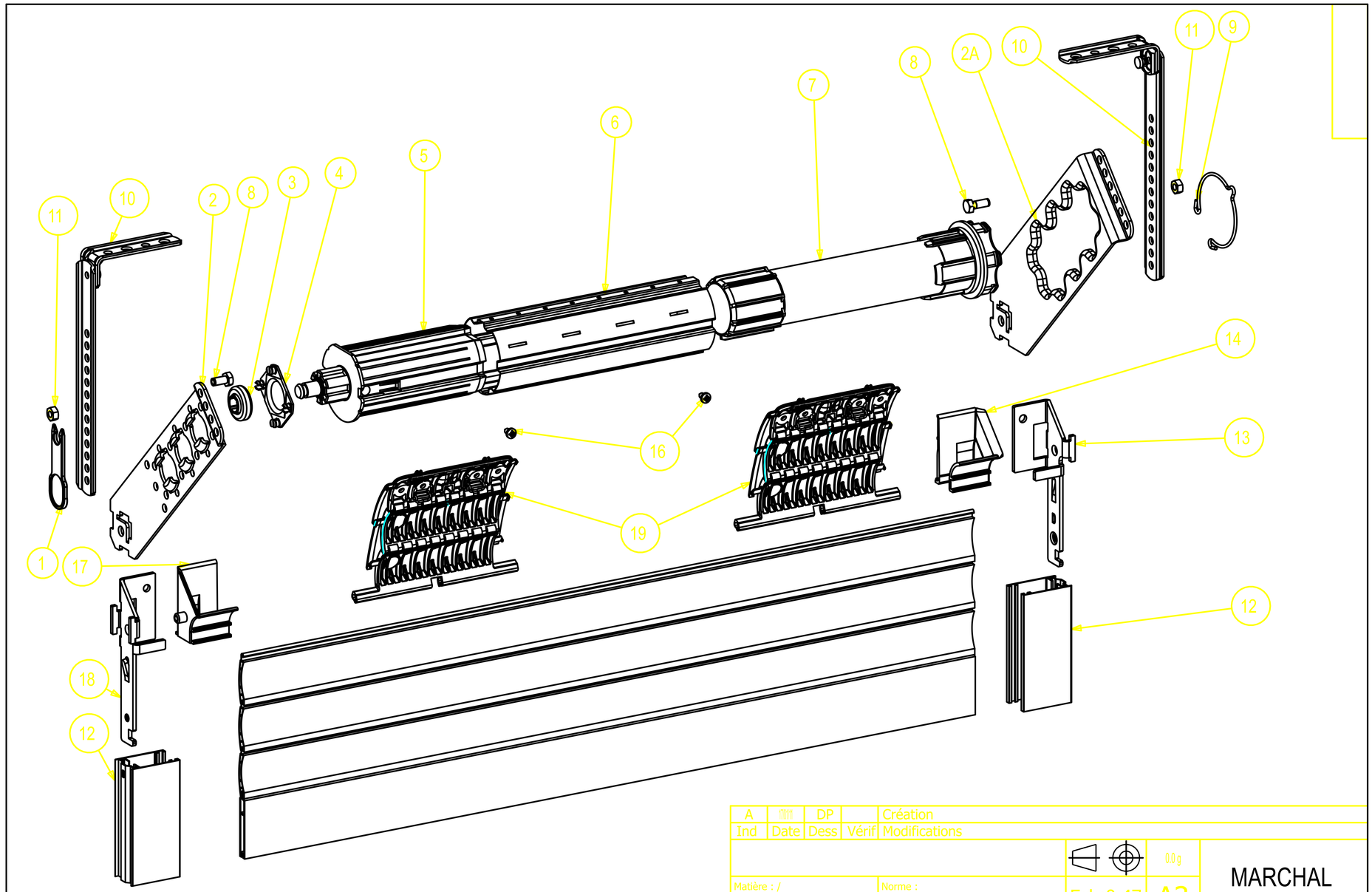

Ind	Date	Dess	Vérif	Modifications
A	00/00/	DP		Création

Matière : /
Norme :
Trait : /
Classe : normale
Ech:0.47
A3
0.0 g

MARCHAL

MONTAGE SOMFY/ROULEMENT-DEPORT 0