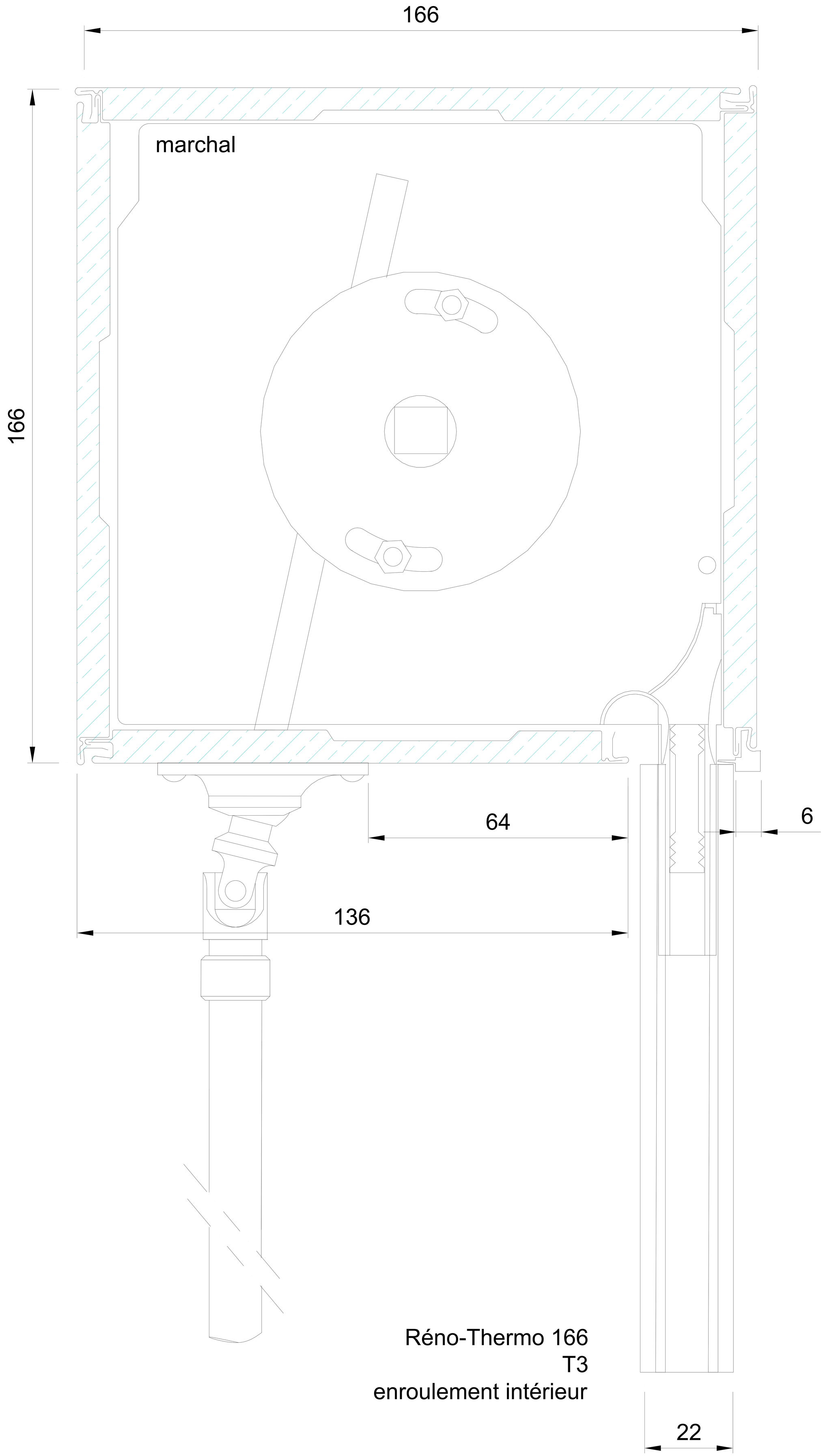

Réno-Thermo 166
T3
enroulement intérieur