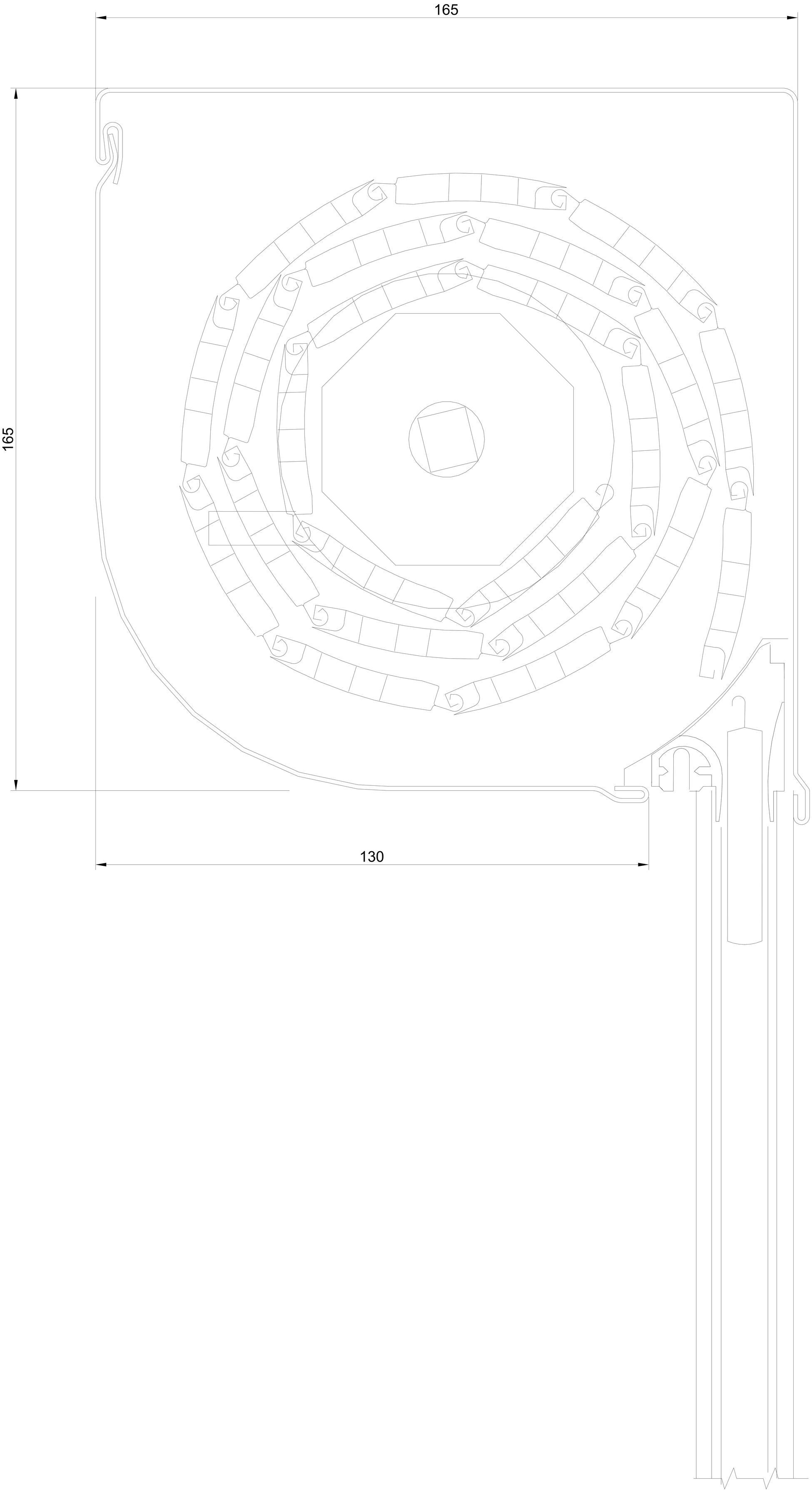
165
165
130

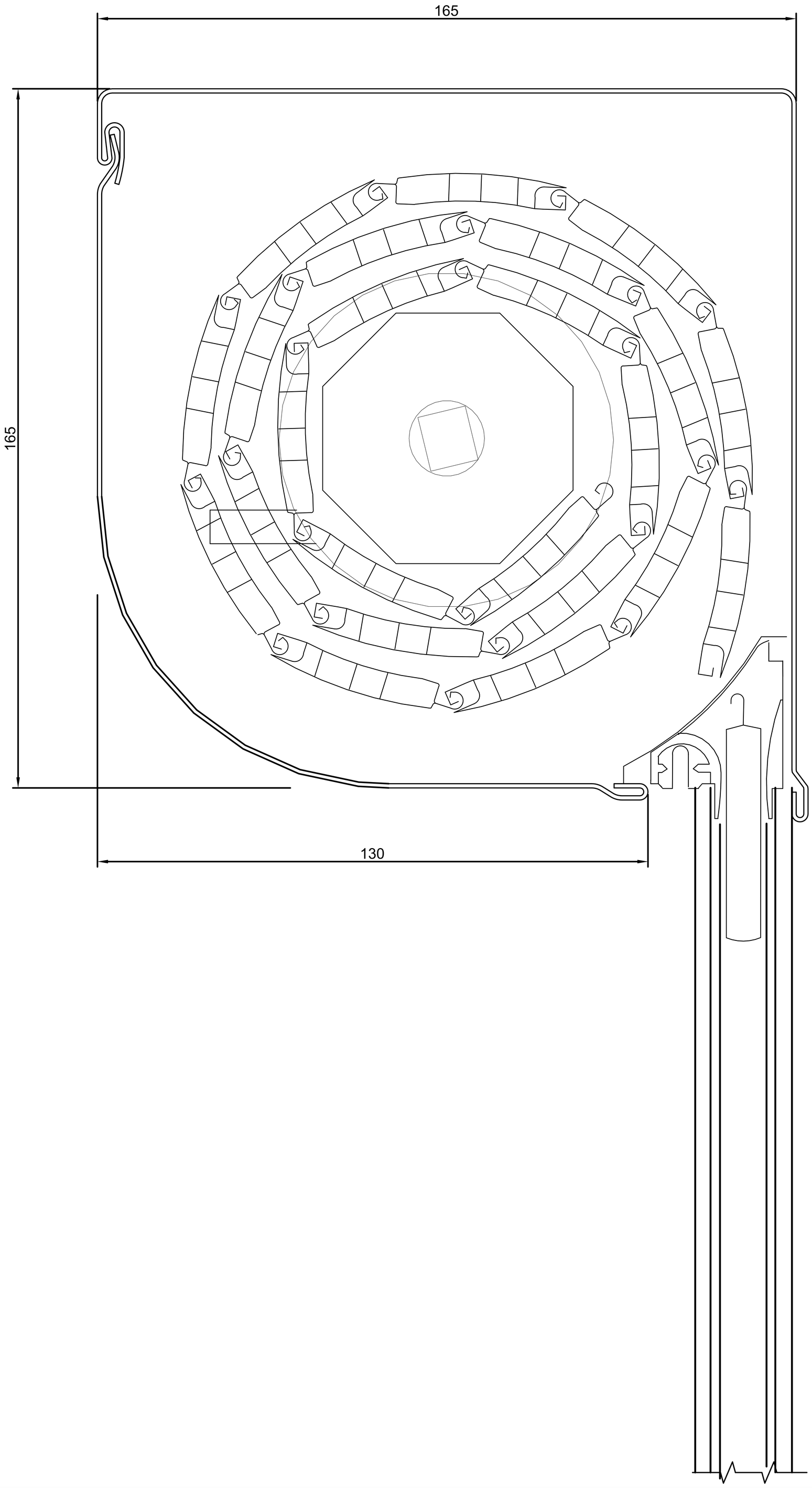

COUPE VERTICALE VOLET RENO COFFRE QDR 165

Réf. plan

	Modèle	date	nom
Volet Roulant		12.07.2010	
Reno			

Volet roulant