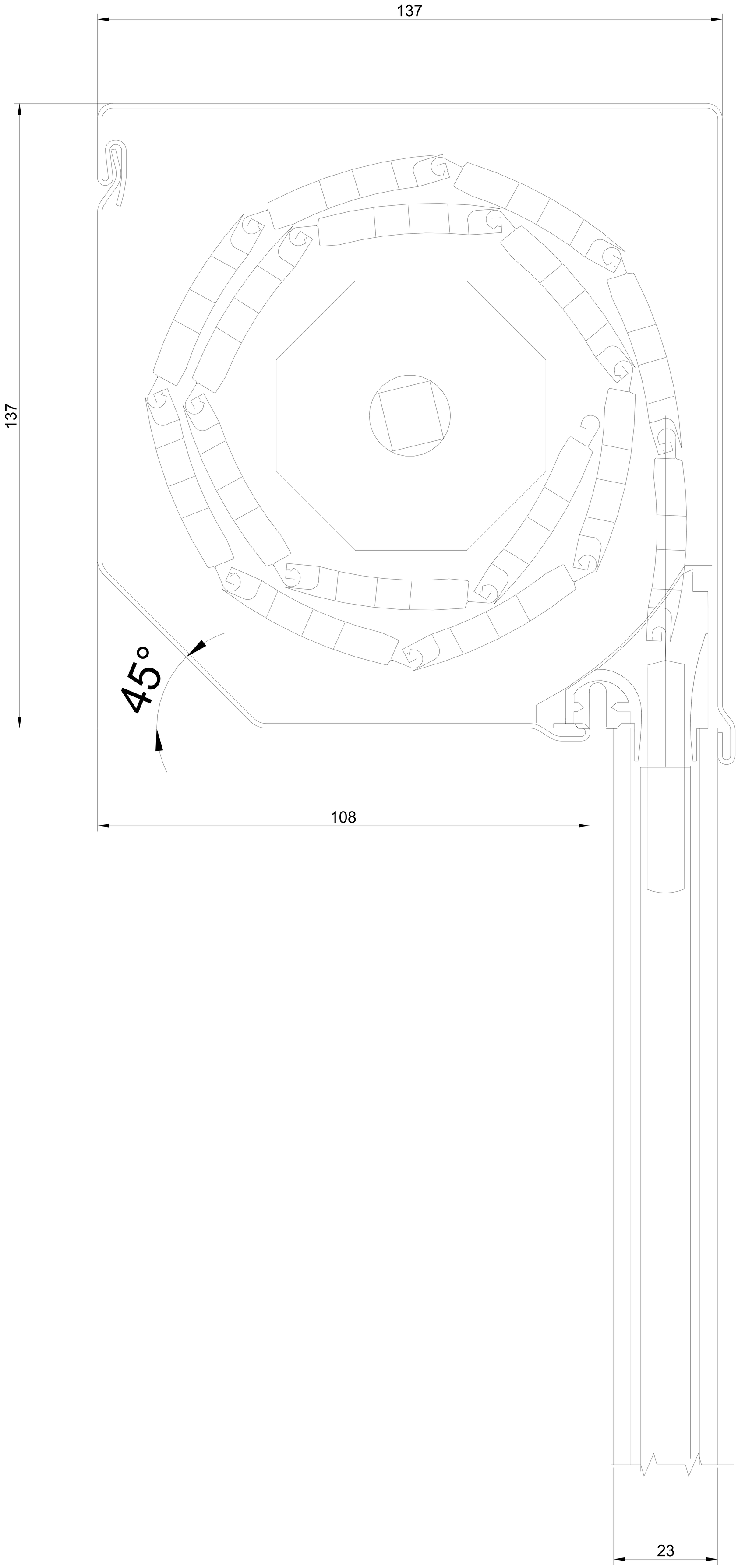
137
137
45°
108
23

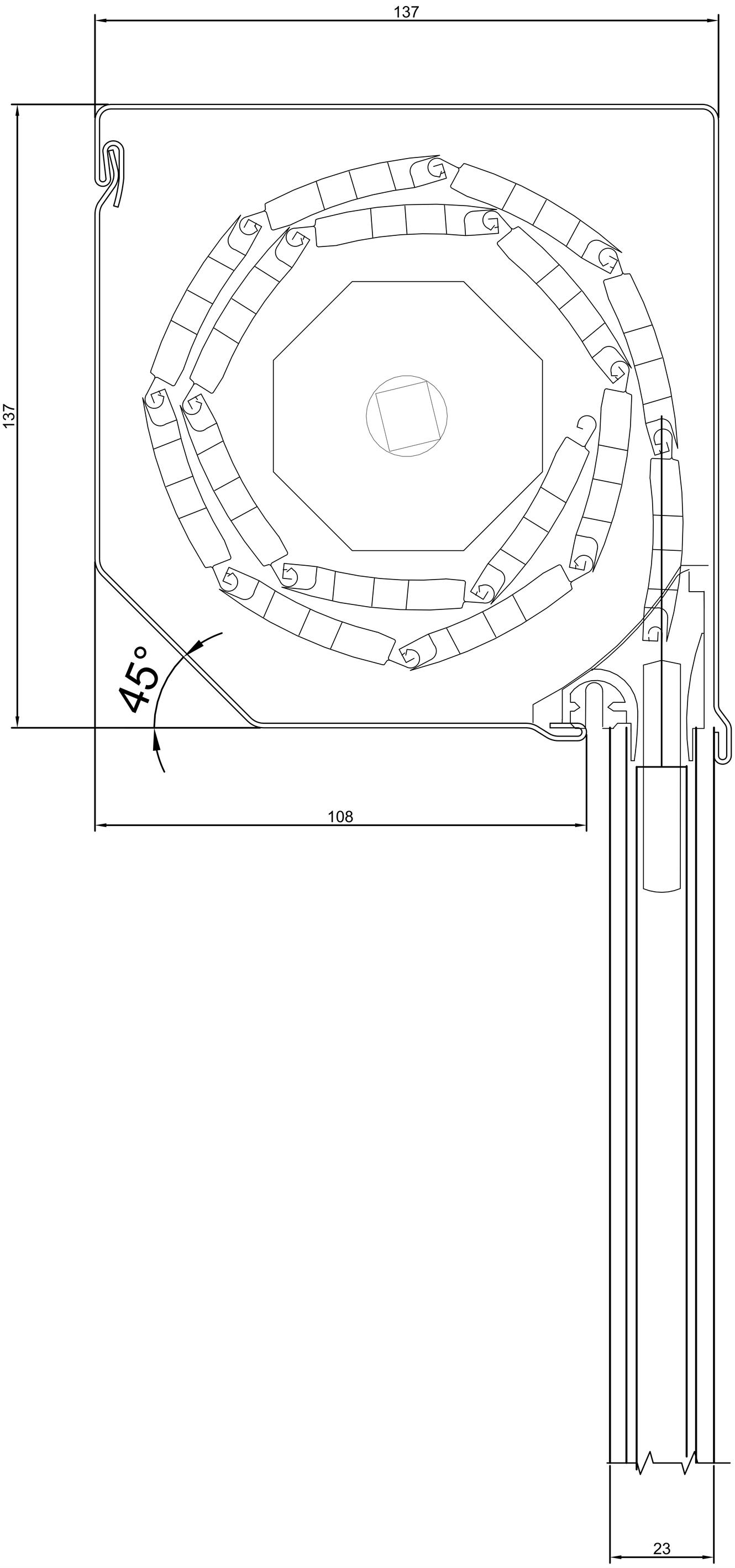

COUPE VERTICALE VOLET RENO COFFRE PAN COUPE 137				Réf. plan
Volet Roulant	Modèle	date	nom	
		12.07.2010		
Reno				**Volet roulant**