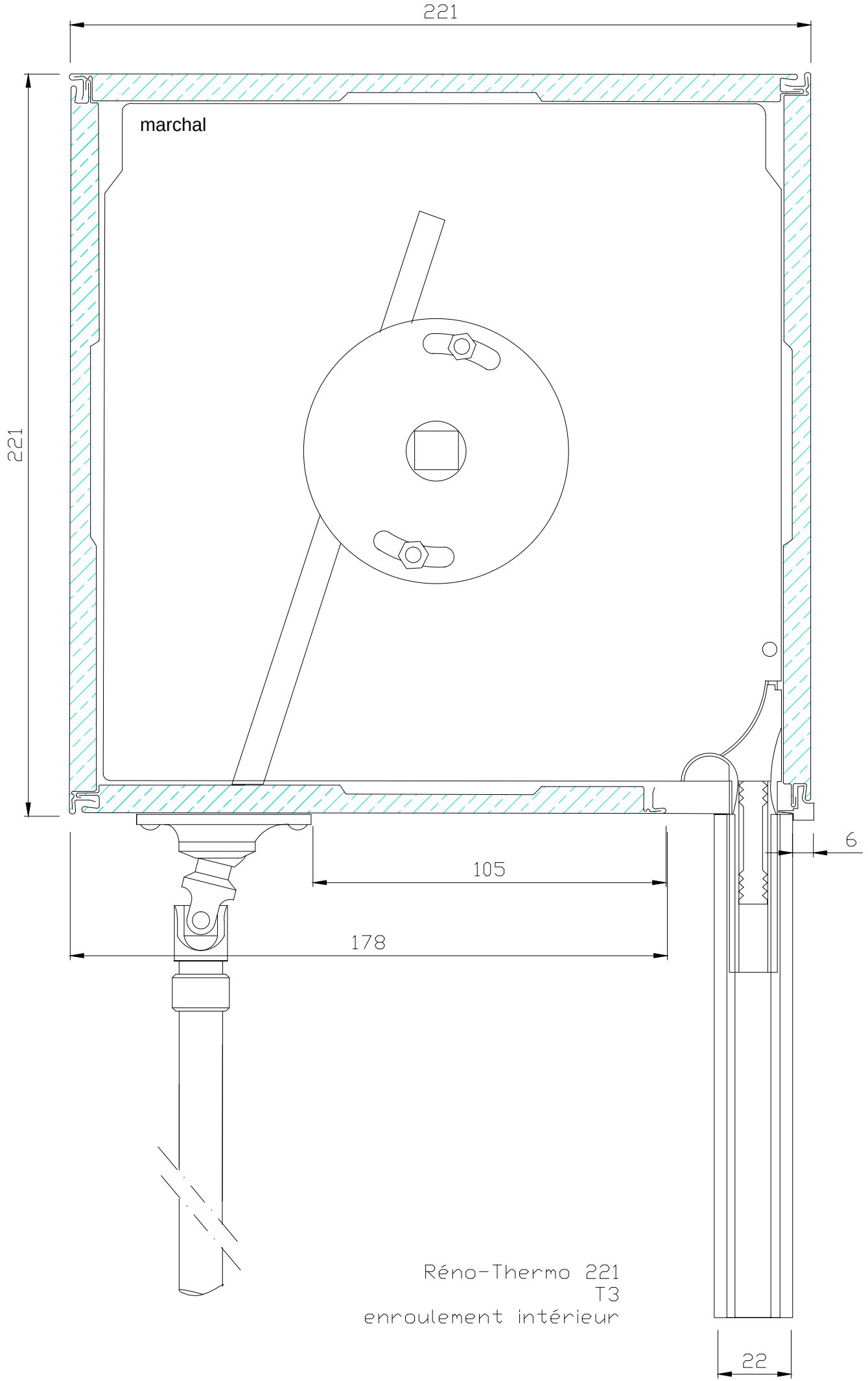
221
marchal
221
105
178
6
22
Réno-Thermo 221
T3
enroulement intérieur